SPECIFICHE TECNICHE

TIPO DI ACCOPPIAMENTO
fase- terra / fase - fase

GAMMA DI FREQUENZA
da 40 a 500 kHz in sottogamme programmabili

CAPACITÀ DEL CONDENSATORE DI ACCOPPIAMENTO
da 2.000 a 10.000 pF

IMPEDENZA NOMINALE PRIMARIA
200, 300/400 Ω sbilanciati

IMPEDENZA NOMINALE SECONDARIA
75/150 Ω bilanciati/sbilanciati

ATTENUAZIONE COMPOSITA NELLE BANDE PASSANTI
< 2dB

ATTENUAZIONE DI RIFLESSIONE NELLE BANDE PASSANTI
> 12dB

POTENZA IN A.F.
500 W (P.E.P.)

INTERMODULAZIONE
migliore di 80 dB alla massima potenza

CORRENTE PERMANENTE A 50/60 HZ SUL PRIMARIO DEL TRASFORMATORE
1A continuo

SOVRACORRENTE MOMENTANEA A 50/60 HZ
50 A per 1s

IMPEDENZA PRIMARIA A 50/60 HZ
< 8 Ω

TENSIONE DI TENUTA PRIMARIA CON IMPULSO 1,2/50 µSEC
10 KVp

TENSIONE DI TENUTA PRIMARIA VERSO SECONDARIA E VERSO TERRA A 50/60 HZ
5 KVrms

TENSIONE DI TENUTA SECONDARIA VERSO PRIMARIA E VERSO TERRA A 50/60 HZ
5 KVrms

CONDIZIONI AMBIENTALI DI FUNZIONAMENTO
da -25 °C a +70°C

RESISTENZA AGLI AGENTI ESTERNI
Esposizione ai raggi solari, pioggia, grandine, brina, neve, ghiaccio, atmosfera salina, atmosfera industriale, ecc.

DIMENSIONI (L X H X P)
355 x 420 x 320 mm

PESO
12 Kg.

SCA

Dispositivo di accoppiamento universale

SELTA BU Offices
29010 Cadeo (PC), Italy, Via Emilia 231 - ph. +39 052350161 – fax. +39 05235016333
64018 Tortoreto (TE), Italy, Via Nazionale km 404,500 - ph. +39 0861772511 – fax. +39 0861772555
00155 Roma (RM), Italy, Via Andrea Noale 351 - ph. +39 062291879 – fax. +39 0622709440

marketing@selta.com

DigitalPlatforms SpA reserves the rights to apply modifications without further notice 01-2023

+Accoppiamento

Il dispositivo di accoppiamento universale **SCA** permette la connessione tra un apparato ad onde convogliate (OCV) e la linea ad alta tensione. E' un apparato fondamentale nei sistemi OCV, in grado di offrire notevoli importanti vantaggi:

- efficace trasmissione dei segnali nella banda interessata, tra l'apparato OCV e la linea ad alta tensione
- massima protezione dell'apparato di trasmissione da segnali di potenza e dalle sovratensioni transitorie provenienti dalle linee
- elevata semplicità di installazione e manutenzione
- totale sicurezza durante la manutenzione
- 500 W di potenza P.E.P.
- conformità alla normativa IEC-481
- garanzia di lunga durata nelle installazioni esterne
- accoppiamento tra fase e terra e tra fase e fase

BENEFICI

- LAY-OUT COMPATTO
  - ✓ **Parte superiore:** trasformatore adattatore di impedenza e di isolamento, induttore variabile di accordo, forchetta AF (opzionale), scaricatore secondario.
  - ✓ **Parte inferiore:** morsetto primario, sezionatore di terra, scaricatore primario.
- BOX DI PROTEZIONE RESISTENTE ALLE INTEMPERIE
  Un box in vetroresina garantisce contro l'azione degli agenti atmosferici nelle installazioni esterne, anche in ambienti umidi ed inquinati.
- SEZIONATORE DI TERRA
  Il sezionatore di terra a manovra rinviata laterale a mano permette di cortocircuitare a terra il morsetto primario.
  Il sistema antinfortunistico prevede che l'apertura della portella sia subordinata alla chiusura del sezionatore di terra, per garantire la massima sicurezza delle operazioni.
- SCARICATORE PRIMARIO (CONFORME ALLA IEC 481)
  - ✓ Tipo non lineare con voltaggio consigliato di 660 Vrms
  - ✓ Sovratensione all'impulso (1.2/50 μs): 3300 V picco
  - ✓ Corrente di scarica consigliata (8/20 μs) : 5 KA picco

PERFORMANCES

- TRASFORMATORE ADATTATORE D'IMPEDENZA E ISOLAMENTO CON INDUTTORE D'ACCORDO
  - ✓ Filtro passa banda con condensatore d'accoppiamento: le caratteristiche del filtro possono essere modificate facilmente attraverso ponticelli a vite.
  - ✓ Induttanza d'accoppiamento fra il terminale ad onde convogliate e la linea elettrica.
  - ✓ Isolamento galvanico fra il terminale primario ed il cavo coassiale verso il terminale ad onde convogliate.
  - ✓ Funzione di bobina di drenaggio.
- FORCHETTA AF (OPZIONALE)
  - ✓ Dispositivo per l'accoppiamento fase–fase o per il collegamento fra terminali ad onde convogliate diversi
  - ✓ Drop/insert
  - ✓ Parallelo di due terminali ad onde convogliate con intervalli minimi di frequenze
- SCARICATORE SECONDARIO
  Scaricatore a gas con:
  - ✓ Tensione Nominale DC di scarica: 350 V
  - ✓ Corrente di scarica all'impulso (8/20μs): 20 KA
  - ✓ Corrente di scarica (50 Hz): 20 A (1 sec.)

UMIDITA'

TEMPERATURA

SOSTENIBILITA'

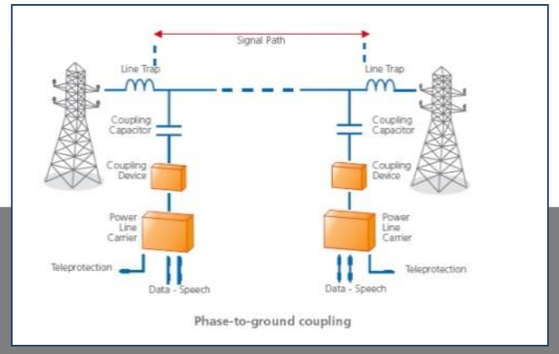

Phase-to-ground coupling

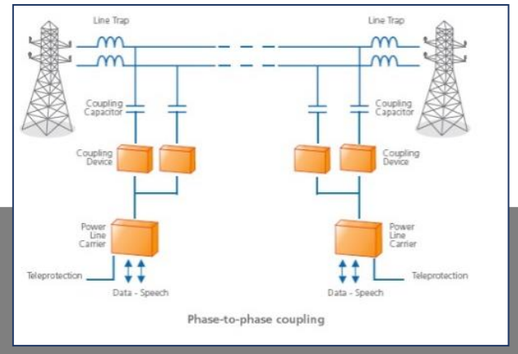

Phase-to-phase coupling

(*) Le schede elettroniche sono prodotte in conformità alla Direttiva 2011/65/UE (RoHS-2).